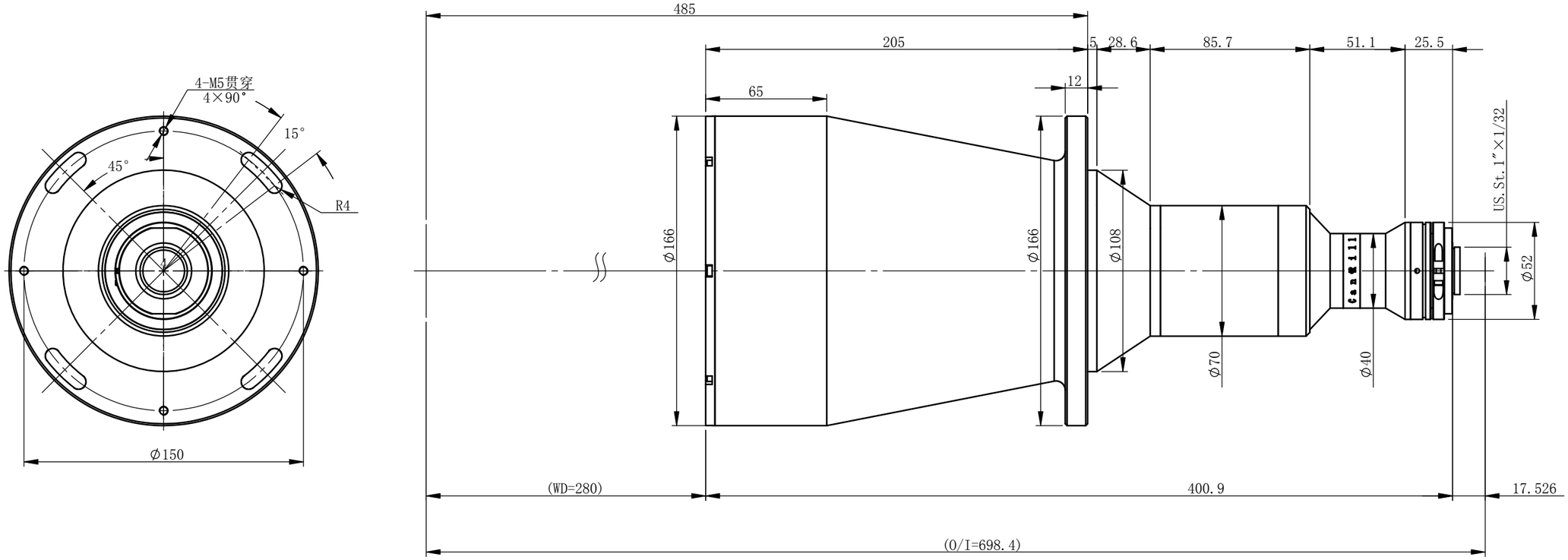

XF-PTL13719-C

主要参数

光学结构	双远心
倍率	0.135
物方视野	Φ137.0mm
像方视野	Φ18.5mm
工作距离	280mm±3%
远心度	<0.04°(0.06°)
景深	39.4mm
光圈	F6.5
分辨力	31.7μm
像方MTF	>0.3@160lp/mm
光学畸变	<0.038%(0.071%)
测量范围：	

1.1'	14.2×10.4	105.2×77.0mm
1'	13.1×8.8	97.0×65.2mm
2/3'	8.45×7.07	62.6×52.4mm
1/1.8'	7.2×5.3	53.3×39.3mm

XF-PTLAAABB-C/F/P/M-(L90E)-(VI)

- AAA：第IV代镜头物方FOV标称值
- BB：像方FOV
- C/F/P/M：相机接口（M和P口需标注后截距）
- L90E：内部转向型号
- VI：可调光阑型号

未注公差		未注角度公差	文 件 名 称		
X.X	±0.2	±30min	XF-PTL13719-C-外形尺寸		
X.XX	±0.02		图 样 名 称		
X.XXX	±0.005	图纸尺寸：A3			
	签 名	日期/版本号	材 料	比 例	产 品 名 称
设计				1:5	
更改1			数量		
更改2			共 张	第 张	